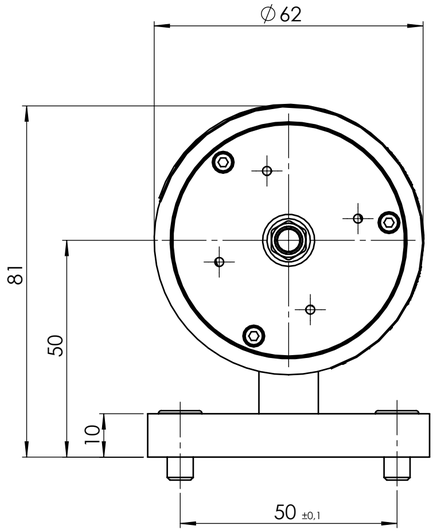

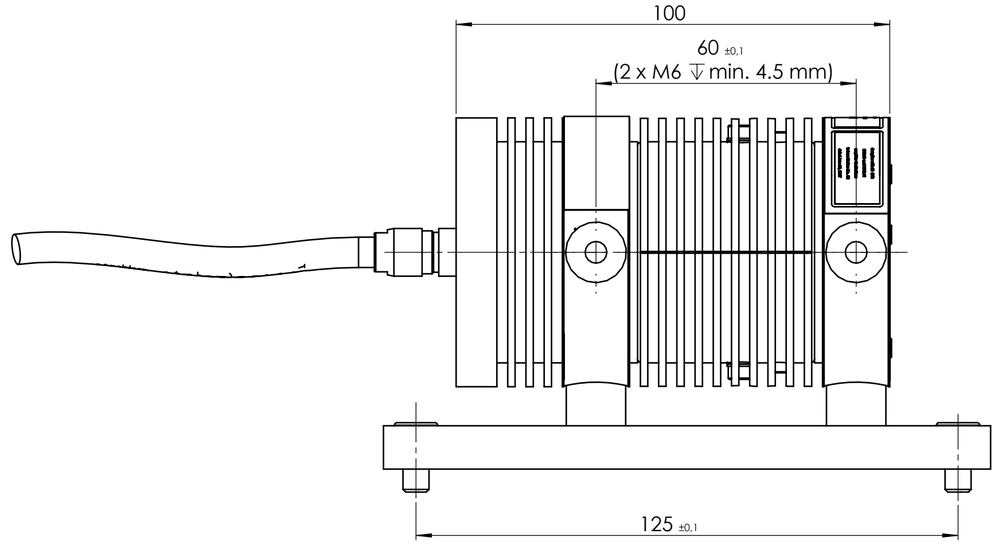

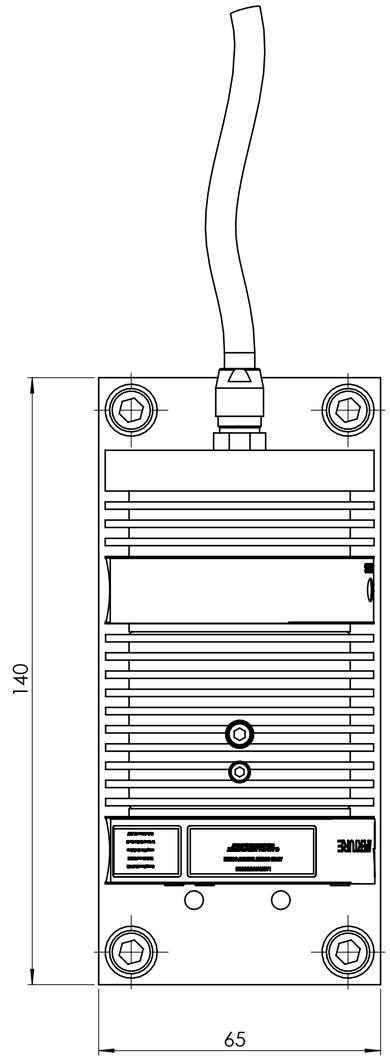

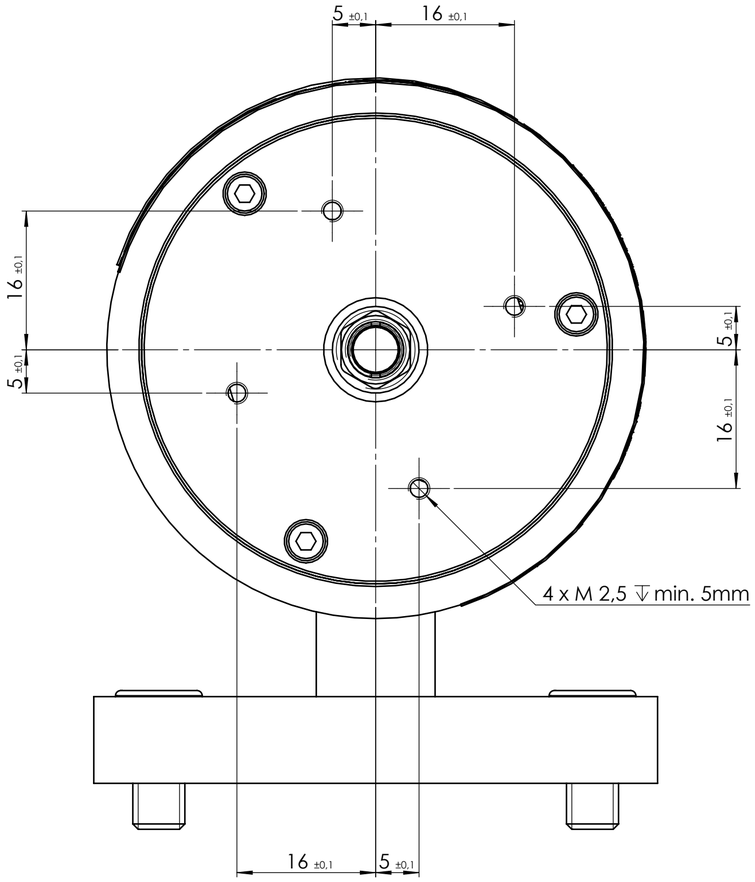

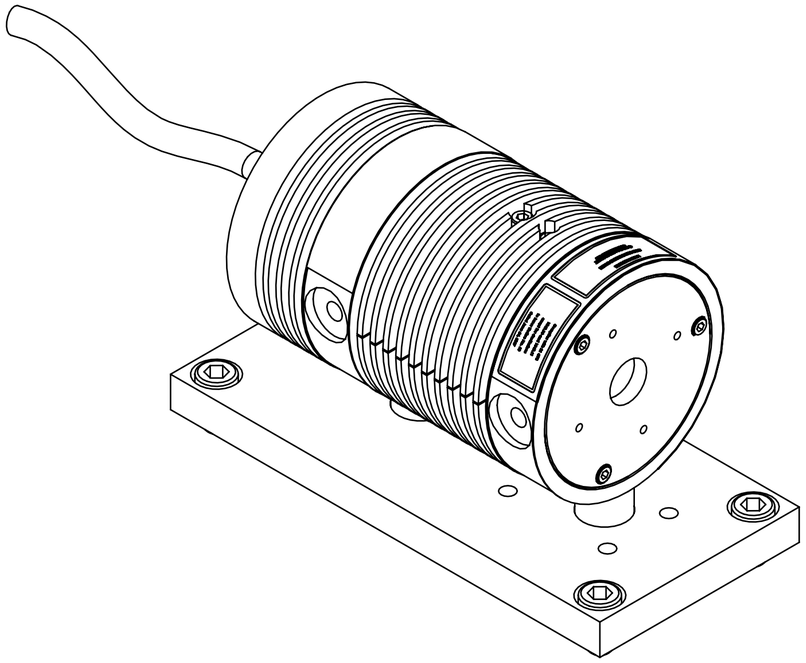

LDH-D-C	Tolerance Main Dimensions DIN ISO 2768 - f DIN ISO 2768 - k			WERKSTOFF: HALBZEUG:	
				BENENNUNG: Main Dimensions LDH-D-C	
QUALITÄT	NAME	SIGNATUR	DATE	PicoQuant GmbH Rudower Chaussee 29 D-12489 Berlin	ZEICHNUNGSNR. A2
			2017		1:1
				PQ.023.3010_LDH	BLATT 1 VON 1